Instruction manual and warranty for the PRESTIGE-REH massage chair

Bedienungsanleitung und Garantie des Massagestuhls PRESTIGE-REH

Instrukcja obsługi i gwarancja krzesła rehabilitacyjnego PRESTIGE-REH

HABYS®

Thank you for choosing HABYS products and congratulations on your purchase. We recall that the proper use and maintenance of the products ensure full satisfaction of their use for many years.

Danke, dass Sie sich für Produkte HABYS entschieden haben und herzlichen Glückwunsch zu Ihrem erfolgreichen Kauf. Wir möchten daran erinnern, dass die korrekte Verwendung und Wartung der Produkte die volle Zufriedenheit mit ihrer Nutzung über viele Jahre hinweg gewährleistet.

Dziękujemy Państwu za wybór produktów HABYS i gratulujemy udanego zakupu. Przypominamy, że prawidłowe użytkowanie i serwisowanie produktów zapewnia pełną satysfakcję z ich użytkowania przez wiele lat.

CE

User Manual number / Anleitungsnummer / Numer instrukcji: 027/2022
User Manual release date / Datum der Ausstellung der Anleitung / Data wydania instrukcji: 6.12.2023

EN **ENGLISH** page 1
DE **DEUTSCH** Seite 5
PL **POLSKI** strona 9

I. APPLICATION

Rehabilitation Prestige-Reh chair is used for the treatment or soothing the course of a disease and the effects of injuries and handicap by allowing to perform effective and safe rehabilitation and therapeutic massages.

II. DESIGN

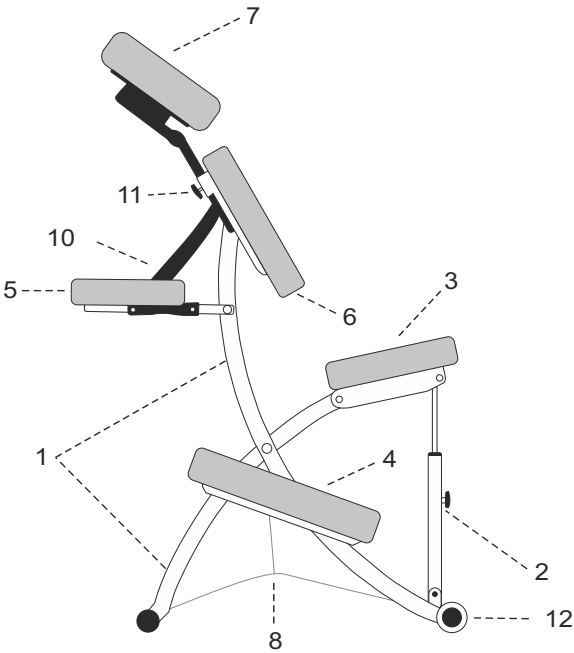

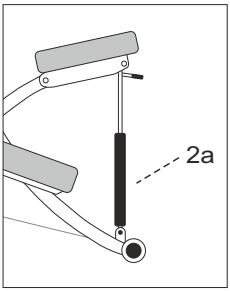

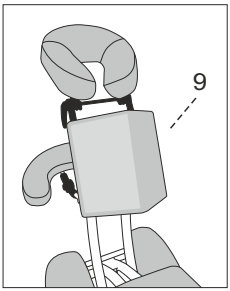

1. Frame.
2. Telescopic regulated height.
2a. Regulated gas-lifted height (option).
3. Upholstered Seat.
4. Upholstered Knee Rests.
5. Upholstered Front Shelf.
6. Upholstered Chest Pillow.
7. Adjustable Face Rest.
8. Change of the height line.
9. Sternum Pad (option).
10. Regulating the location of shelf bar.
11. Knobs adjusting the height of the face rest.
12. Transport wheels.

III. OPERATION

1. Unfolding, folding and transport of the chair.

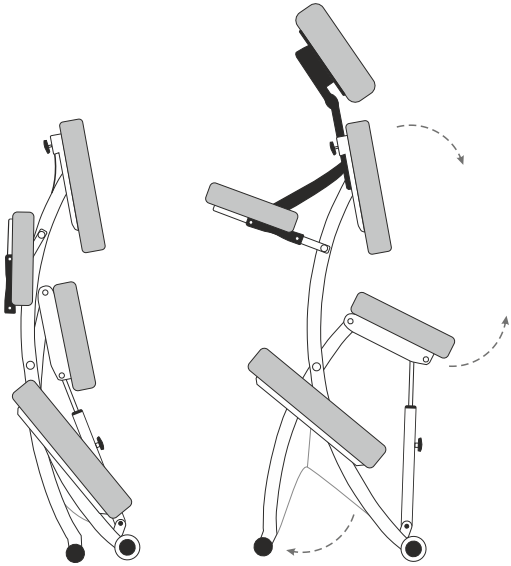

Place one hand on the chest pillow (6) and the other on the seat (3), open the chair by spreading the base of the frame on the sides.

Fold similarly, paying attention that the base of the frame / legs come into contact with each other. Incorrect folding of the chair prevents from inserting it into the carry case.

The chair can be transported in carry case or through the engagement of the belt conveying directly into the frame of the chair.

2. Adjustment of the height of the chair and the angle of the seat.

The height is adjusted by means of a height adjuster located on a steel cable (8) and the angle of the seat(3) by means of a gas spring (2a) or a telescopic height adjustment (2).

3. Adjusting the position of the front shelf (5).

Press the 2 opposite buttons under the shelf and set it in the required position. To level it, the mounting strap must be lengthened or shortened.

4. Face rest adjustment (7).

The adjustable face rest (7) is attached to the chair with two wing knobs. To move the face rest, unscrew both knobs, set the face rest to the required height, and then tighten the knobs again.

5. Sternum pad (9) (optional).

Recommended for pregnant women or those with large breasts. In order to assemble it, detach the chest pillow (6) and replace it with the stenum pad by means of Velcro.

IV. PLACING THE PATIENT

The patient sits on the seat (3), puts his knees on Knees Rest (4), leans forward and rests hands on the Front Shelf (5) and puts his face in the pillow of regulated Face Rest (7).

V. MAINTENANCE AND CLEANING

Chromium-plated and lacquered elements. For cleaning such elements products that do not contain abrasives are recommended. Disinfect when necessary and sporadically.

VI. OPERATIONAL REMARKS

1. Before starting the treatment, check the correct position of the frame as well as the technical condition and tension of the cable.
2. The chair is intended for the procedure of one person exclusively.
3. The chair cannot be moved with the patient.
4. Sudden sitting or jumping on the chair is forbidden.
5. Do not adjust the height of the gas spring when the chair is fully loaded.
6. When using the chair no element of Front Shelf (5) can be lean on the chair's frame.
7. Face or chest cushion should not be used as a handle.
8. The chair should be used in accordance with the instruction manual.
9. Every person using the couch should familiarise oneself with the terms of the warranty and to observe them.
10. Only after meeting the above recommendations there are no contraindications to use the product.
11. Each serious incident related to the device should be reported to the manufacturer and the competent authority of the Member State in which the user and/or patient is established.

VII. TECHNICAL DETAILS

With of the base	50 cm
Length of the base	63 - 78 cm
Height with the Face Rest	110 - 137 cm
Height from the ground to the seat	55 - 61
Weight without accessories	9 kg
Maximum load allowed	150 kg

VIII. MEANING OF PICTOGRAPHS

Attention

Keep dry during storage

Manufacturer's name and address

= 150Kg

Maximum load

CE mark - product compliance with the requirements of the Medical Devices Regulation (MDR) 2017/745/EU

See the instruction manual for use

MD

Medical device

Date of manufacture

IX. WARRANTY CONDITIONS

1. For the purposes of the guarantee:
   a) "Manufacturer" refers to HABYS Spółka z ograniczoną odpowiedzialnością (Limited Liability Company) with its registered seat in Jasło, ul. Produkcyjna 16, 38-200 Jasło, entered into the Register of Entrepreneurs kept by the District Court in Rzeszów, XII Commercial Division of the National Court Register, with the assigned KRS number: 0000513317, with the share capital in the amount of PLN 10.750.000 (ten million seven hundred fifty thousand zlotys), the capital has been fully paid up, NIP: 6852208438, REGON: 180186290.
   b) "Buyer" refers to the final Buyer of the equipment, manufactured by the Manufacturer, including both the consumer and the entrepreneur.
   c) "Distributor" refers to an entity that, under an agreement with the Manufacturer, sells the Equipment in a designated area.
   d) "Authorized Service Centre" refers only to a service held by the Manufacturer or a service indicated by the Manufacturer and held by its Distributor,
   e) "Equipment" refers to a movable item, manufactured by the Manufacturer, being the subject of the sales and to which the said warranty applies.
2. **The manufacturer ensures good quality and efficient operation of the equipment for which the warranty card has been issued, for the period of 2 years.**
3. The guarantee repair does not include the activities provided for in the manual, which the Buyer is obliged to perform on his own (installation of the Equipment, maintenance of the Equipment, etc.).
4. Liability under the guarantee covers only defects resulting from causes inherent in the Equipment., In particular, the guarantee does not cover any damage resulting from improper or inconsistent use, storage, maintenance or transport of the Equipment, as well as colour differences between the parts exposed and not exposed to solar radiation, the influence of chemical or abrasive agents, atmospheric pollution or accidental punctures and abrasions, the presence of stains or rings from greasy or dying substances (fats, creams, lotions or oils), permanent staining with dyes such as inks, permanent markers or other non-permanent dyes used in the production of clothing (e.g. dyes used to make blue jeans).
5. The guarantee does not cover any mechanical damage to the Equipment.
6. The buyer loses the guarantee rights in the event of:
   a) the Manufacturer states that the Equipment was repaired by entity other than the Authorized Service,
   b) making any design modifications to the Equipment without the prior written consent of the Manufacturer,
   c) using the Equipment contrary to its intended use,
   d) using the Equipment after revealing any defect in it.
7. Regardless of the loss of the guarantee rights, described above, in point 6, the Manufacturer shall not be liable for any damage to property or caused to third parties, which may be caused by the use of the Equipment covered by the guarantee.
8. The guarantee does not exclude or limit the rights resulting from the warranty for defects. Exercising the rights under the guarantee does not affect the seller's liability under the warranty for defects. If the Buyer exercises the rights under the guarantee, the time limit for the exercise of the rights under the warranty for defects is suspended on the date the Manufacturer is notified of the defect. The period runs further from the date of the Manufacturer's refusal to perform the obligations arising from the guarantee or the ineffective expiry of the time for their performance.
9. The scope of the guarantee coverage is limited to the territory of the country in which the Equipment was sold.
10. The Manufacturer shall perform its obligations under the guarantee (removal of defects or damage to the structure of the Equipment arising from reasons inherent in the Equipment, and disclosed during the guarantee period) free of charge within 14 days from the date of delivery of the Equipment to the Manufacturer or the Authorized Service Centre. If the repair of the Equipment cannot be performed within the above-mentioned period, the Manufacturer shall inform the Buyer of the above, and also indicate the reasons for the delay and the expected date of fulfilment of the recognized guarantee request.
11. The use of the guarantee rights requires the total (cumulative) fulfilment of four conditions:
    a) presenting a VAT invoice, receipt or other proof of purchase of the equipment to the Manufacturer, photographic documentation of the defective Equipment, together with a brief description of the reasons for submitting a guarantee claim,
    b) reporting the defect within 14 (fourteen) days of its detection,
    c) delivering the Equipment in original packaging at the expense of the Manufacturer, to the address indicated above in the guarantee card or to the address of the Authorized Service Centre,
    d) designation of the place where the Manufacturer delivers the equipment after repairing it (limited to the country in which the Equipment was purchased).
12. The guarantee period is extended for the duration of the repair, starting from the date of delivery of the Equipment to the Manufacturer or to the Authorized Service Centre, to the date on which the Equipment was returned to the Buyer.
13. The responsibility of the Manufacturer or the Authorized Service Centre is to define the scope and the method of repairing the Equipment.
14. The guarantee is limited to the repair of the Equipment. The Manufacturer reserves the right to replace the Equipment with a non-defective one, if the repair exceeds the price of the Equipment indicated in the proof of purchase. Under the guarantee, the Buyer shall not be entitled to demand that the Equipment be replaced with a new one. The guarantee, in particular, does not cover liability for losses or damages incurred by the Buyer in connection with the fact that one is not able to use the Equipment.
15. The Manufacturer shall not be liable for any damage to the Equipment caused during the performance of the transport service by the delivery company until it is collected by the Manufacturer from the delivery company.
16. If the shipment of the Equipment was ordered by the Manufacturer, the Buyer is obliged to check the technical condition of the Equipment upon its receipt. If the Buyer finds that the Equipment has been damaged during the transport, the Buyer is obliged to:
    a) immediately, not later than within 3 days from the date of receipt of the shipment, notify the Manufacturer of any damage to the Equipment that occurred during transport, in order to enable the Manufacturer to submit a complaint to the delivery company and pursue related claims,
    b) provide the Producer with a complaint report drawn up between the Buyer and the delivery company.
17. The guarantee regulations contained in this document are the sole and exclusive guarantee rules for HABYS limited liability products.

I. ANWENDUNG

Die Massagestühle dienen der Behandlung bzw. Linderung von Krankheits- und Verletzungsverläufen, indem sie wirksame und sichere Rehabilitations-, Therapie- und Massagebehandlungen ermöglichen.

II. AUFBAU VON STÜHLEN

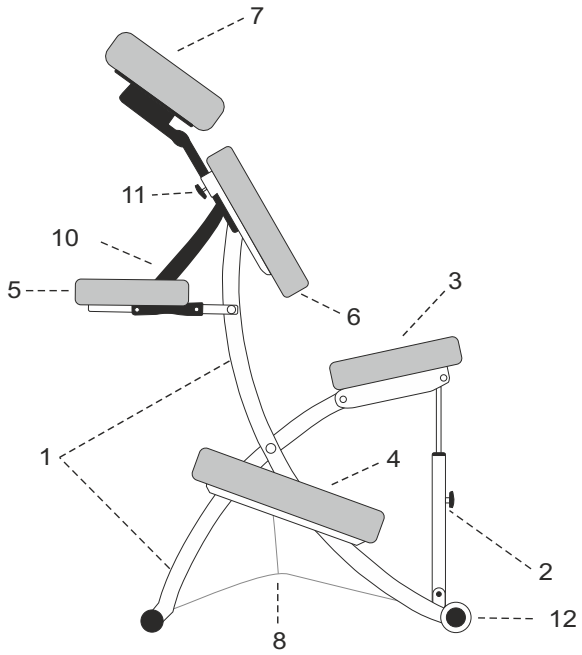

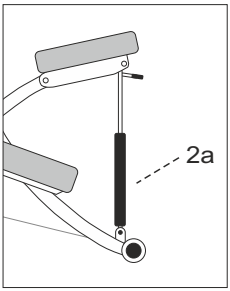

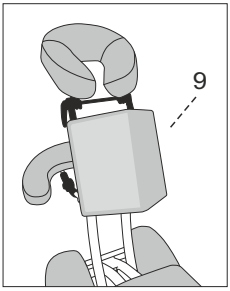

1. Stuhlgestell.
2. Stufeneinstellung.
2a. Gasfederverstellung (optional).
3. Sitz.
4. Knieströmpfe.
5. Regal unter den Armen.
6. Brustkissen.
7. Verstellbare Kopfstütze.
8. Höhenveränderungskabel.
9. Brustform (optional).
10. Einstellung der Regalposition – Riemen.
11. Knöpfe zur Einstellung der Höhe der Kopfstütze.
12. Transporträder.

III. BEDIENUNG

1. Aufklappen, Zusammenklappen und Transportieren des Stuhls.

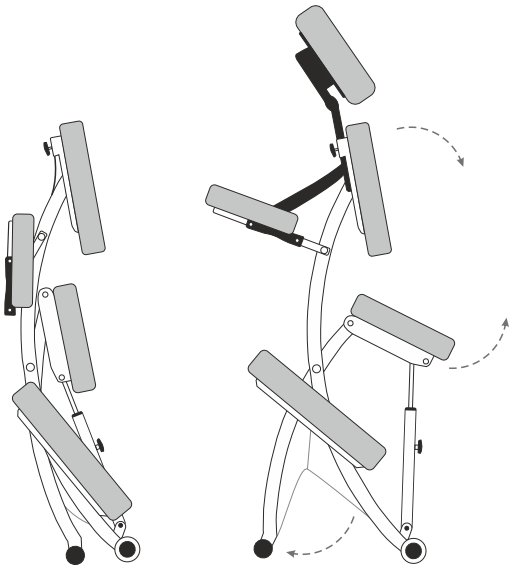

Halten Sie mit einer Hand das Gestell hinter dem Brustkissen (6) und mit der anderen den Sitz (3) fest, ziehen Sie den Stuhl leicht auf und spreizen Sie dabei die Gestellbasis zu den Seiten.

Führen Sie den Zusammenbau auf die gleiche Weise durch und achten Sie darauf, dass die Basis des Gestells/der Beine einander berührt. Wenn Sie den Stuhl falsch zusammenklappen, können Sie ihn nicht in den Bezug stecken.

Der Stuhl kann in einem speziellen Koffer transportiert werden oder indem der Transportgurt direkt am Stuhlgestell befestigt wird.

2. Einstellbare Stuhlhöhe und Sitzneigung.

Die Höhenverstellung erfolgt über den Höhenversteller am Stahlseil (8), die Sitzneigungswinkelverstellung (3) erfolgt über die Gasfeder (2a) oder Stufenverstellung (2).

3. Einstellung der Position der Armablage (5).

Drücken Sie die beiden gegenüberliegenden Tasten unter der Ablage und stellen Sie diese auf die gewünschte Position ein. Zum Nivellieren muss der Montagegurt verlängert oder gekürzt werden.

4. Einstellung der Position der Kopfstütze (7).

Die verstellbare Kopfstütze (7) wird mit zwei Flügelknöpfen am Stuhl befestigt. Um die Kopfstütze zu bewegen, schrauben Sie beide Knöpfe ab, schieben Sie die Kopfstütze auf die gewünschte Höhe und ziehen Sie die Knöpfe dann wieder fest.

5. Brustform (9) (optional).

Empfohlen für die Massage schwangerer Frauen oder Frauen mit großen Brüsten.
Bei der Montage wird das Brustkissen (6) abgenommen und durch einen mit Klettverschluss befestigten Brustkeil ersetzt.

IV. POSITIONIERUNG DES PATIENTEN

Der Patient setzt sich auf den Sitz (3), legt seine Knie auf die Kniestützen (4), beugt sich nach vorne, legt seine Arme auf die Armlehne (5) und legt sein Gesicht auf das Kopfstützenkissen (7).

V. REINIGUNG UND DESINFEKTION

Chrom- und lackierte Elemente. Zur Reinigung solcher Komponenten werden nicht scheuernde Produkte empfohlen. Bei Bedarf und gelegentlich desinfizieren.

VI. BEDIENUNGSHINWEISE

1. Vor der Behandlung überprüfen Sie die korrekte Positionierung des Gestells sowie den technischen Zustand und die Spannung des Kabels.
2. Der Stuhl ist für Behandlungen jeweils nur für eine Person vorgesehen.
3. Der Stuhl darf nicht mit dem Patienten bewegt werden.
4. Es ist verboten, sich plötzlich auf den Stuhl zu setzen (Springen).
5. Verstellen Sie die Höhe der Gasfeder nicht bei voller Belastung.
6. Beim Gebrauch des Stuhls darf der Rahmen der Armlehnenablage (5) nicht am Stuhlgestell anliegen.
7. Als Haltegriff sollte kein Kissen oder Brustkeil verwendet werden.
8. Benutzen Sie den Stuhl gemäß der Bedienungsanleitung.
9. Lesen Sie die Garantiebedingungen und halten Sie sich daran.
10. Es gibt keine Kontraindikationen, das Produkt nur nach Erfüllung der oben genannten Empfehlungen zu verwenden.
11. Jeden schwerwiegenden Vorfall im Zusammenhang mit dem Produkt muss dem Hersteller und der zuständigen Behörde des Mitgliedstaats, in dem der Anwender und/oder Patient niedergelassen ist, gemeldet werden.

VII. TECHNICAL DETAILS

Breite (an der Basis)	50 cm
Tiefe (an der Basis)	63 - 78 cm
Höhenverstellbar (mit Kopfstütze)	110 - 137 cm
Höhe vom Boden bis zum Sitz	55 - 61
Gewicht ohne Zubehör	9 kg
Zulässige Belastung	150 kg

VIII. PIKTOGRAMME-LEGENDE

Achtung

Vor Feuchtigkeit und Nässe während der Lagerung schützen

Name und Anschrift des Herstellers

Maximale Belastung

CE-Kennzeichnung - Übereinstimmung des Produkts mit den Anforderungen der Medizinprodukteverordnung 2017/745/EU

Die Gebrauchsanweisung lesen

Medizinisches Produkt

Produktionsdatum

IX. GARANTIEBEDINGUNGEN

1. Für die Zwecke dieses Dokuments:
   a) „Hersteller“: HABYS Spółka z ograniczoną odpowiedzialnością mit Sitz in Jasło, ul. Produkcyjna 16, 38-200 Jasło, eingetragen in das vom Amtsgericht in Rzeszów 12. Wirtschaftskammer des Nationalen Gerichtsregisters geführte Unternehmerregister mit einer zugewiesenen KRS-Nummer: 0000513317, mit einem Stammkapital von 10.750.000 PLN (in Worten: zehn Millionen siebenhundertfünfzigtausend Zloty), das Kapital ist vollständig eingezahlt, Ust-IdNr.: 6852208438, REGON: 180186290.
   b) „Käufer“ bezeichnet den Endabnehmer der vom Hersteller hergestellten Geräte, einschließlich Verbraucher und Unternehmen.
   c) „Vertreiber“ ist ein Unternehmen, das im Rahmen eines Vertrags mit dem Hersteller die Geräte in dem bezeichneten Gebiet verkauft.
   d) Unter „autorisierter Servicestelle“ ist nur die vom Hersteller geführte Servicestelle oder die vom Hersteller angegebene Servicestelle zu verstehen, die von seinem Vertreiber geführt wird,
   e) „Gerät“ ist eine vom Hersteller hergestellte bewegliche Sache, die Gegenstand eines Kaufvertrags ist und für die die betreffende Garantie gilt.
2. **Der Hersteller gewährleistet gute Qualität und effizienten Betrieb des Geräts, für welches die Garantiekarte ausgestellt wurde, in dem Zeitraum: 2 Jahre.**
3. Die Garantiereparatur umfasst nicht die in der Betriebsanleitung vorgesehenen Tätigkeiten, die der Käufer selbst durchführen muss (Montage des Geräts, Wartung des Geräts usw.).
4. Die Haftung im Rahmen der Garantie erstreckt sich nur auf Mängel, die auf Ursachen zurückzuführen sind, die in der Ausstattung liegen. Die Garantie erstreckt sich insbesondere nicht auf Schäden, die durch unsachgemäßen oder nicht vorschriftsmäßigen Gebrauch, Lagerung, Wartung oder Transport des Geräts verursacht werden, sowie auf Farbunterschiede zwischen Teilen, die dem Sonnenlicht ausgesetzt sind und solchen, die es nicht sind, auf die Einwirkung von Chemikalien oder Scheuermitteln, auf Luftverschmutzung oder auf zufällige Einstiche und Abschürfungen, auf das Vorhandensein von Flecken oder Ringen, die durch fettige oder gefärbte Substanzen (Fette, Cremes, Lotionen oder Öle) verursacht werden, auf die dauerhafte Färbung mit Farbstoffen wie Tinten, Permanentmarkern oder anderen nicht dauerhaften Farbstoffen, die bei der Herstellung von Kleidung verwendet werden (z. B. Farbstoffe, die bei der Herstellung von Kleidung des Typs Blue Jeans verwendet werden).
5. Die Garantie deckt keine mechanischen Schäden am Gerät ab.
6. Der Käufer verliert die Rechte aus der Garantie in folgenden Fällen:
   a) Der Hersteller feststellt, dass das Gerät während der Garantiezeit außerhalb der autorisierten Servicestelle repariert wurde,
   b) Es wurden ohne vorherige schriftliche Zustimmung des Herstellers baulichen Veränderungen an der Ausrüstung vorgenommen,
   c) Das Gerät wurde für andere als die vorgesehenen Zwecke gebraucht,
   d) Das Gerät wurde gebraucht, nachdem ein Konstruktionsfehler daran festgestellt worden ist.
7. Unbeschadet des oben in Abschnitt 6 beschriebenen Verlusts der Garantierechte haftet der Hersteller auch nicht für Sachschäden oder Schäden, die Dritten durch die Verwendung der unter die Garantie fallenden Geräte entstehen.
8. Durch die Garantie werden die Rechte aus der Mängelhaftung weder ausgeschlossen noch beschränkt. Die Ausübung der Garantierechte berührt nicht die Haftung des Verkäufers aus der Garantie. Macht der Käufer von seinen Rechten aus der Garantie Gebrauch, so wird der Lauf der Frist für die Ausübung der Rechte aus der Gewährleistung ab dem Zeitpunkt der Mitteilung des Mangels an den Hersteller unterbrochen. Diese Frist läuft ab dem Zeitpunkt der Weigerung des Herstellers, die Verpflichtungen aus der Garantie zu erfüllen, oder ab dem Zeitpunkt, zu dem die Frist für deren Erfüllung unwirksam verstrichen ist.
9. Der Umfang des Garantieschutzes ist auf das Gebiet des Landes beschränkt, in dem das Gerät verkauft wurde.
10. Der Hersteller ist verpflichtet, seine Garantieverpflichtungen (Beseitigung von Mängeln oder Schäden an der Struktur des Geräts, die auf Ursachen zurückzuführen sind, die dem Gerät innewohnen und während der Garantiezeit auftreten) innerhalb von 14 Tagen ab dem Tag der Lieferung des Geräts an den Hersteller oder an die autorisierte Servicestelle kostenlos zu erfüllen. Kann die Reparatur des Geräts nicht innerhalb der oben genannten Frist durchgeführt werden, so teilt der Hersteller dies dem Käufer unter Angabe der Gründe für die Verzögerung und des voraussichtlichen Datums der Erfüllung des anerkannten Garantieanspruchs mit.
11. Die Ausübung der Garantierechte setzt die gemeinsame (kumulative) Erfüllung von vier Bedingungen voraus:
    a) eine MwSt.-Rechnung, eine Quittung oder einen anderen Nachweis über den Kauf des Geräts durch den Käufer sowie eine fotografische Dokumentation des defekten Geräts zusammen mit einer kurzen Beschreibung der Gründe für die Geltendmachung des Garantieanspruchs vorlegen,
    b) den Mangel innerhalb von 14 (vierzehn) Tagen nach seiner Entdeckung melden,
    c) das Gerät in seiner Originalverpackung auf Kosten des Herstellers an seine oben in der Garantiekarte angegebene Adresse oder an die Adresse der autorisierten Servicestelle liefern,
    d) den Ort angeben, an den das Gerät nach der Reparatur vom Hersteller geliefert wird (beschränkt auf das Land, in dem das Gerät gekauft wurde).
12. Die Garantiefrist verlängert sich um die Dauer der Reparatur, gerechnet ab dem Tag der Übergabe des Geräts an den Hersteller oder die autorisierte Kundendienststelle bis zu dem Tag, an dem das Gerät an den Käufer zurückgegeben wird.
13. Es liegt in der Verantwortung des Herstellers oder des autorisierten Dienstleisters, den Umfang und die Art der Reparatur des Geräts zu bestimmen.
14. Die Garantie ist auf die Reparatur des Geräts beschränkt. Der Hersteller behält sich das Recht vor, das Gerät durch ein mängelfreies Gerät zu ersetzen, wenn die Reparatur den im Kaufbeleg angegebenen Preis des Gerätes übersteigt. Der Käufer ist nicht berechtigt, im Rahmen der Garantie den Ersatz der Ausrüstung zu verlangen. Die Garantie erstreckt sich insbesondere nicht auf die Haftung für Verluste oder Schäden, die dem Käufer dadurch entstehen, dass er an der Nutzung des Geräts gehindert wird.
15. Der Hersteller haftet nicht für Schäden am Gerät, die während des Transports durch den Transportunternehmer entstanden sind, bis der Hersteller das Gerät von dem Transportunternehmer erhalten hat.
16. Wurde die Lieferung des Geräts vom Hersteller in Auftrag gegeben, so obliegt es dem Käufer, den technischen Zustand des Geräts bei Erhalt zu überprüfen. Stellt der Käufer fest, dass die Sendung oder das darin enthaltene Gerät beschädigt sind, so ist der Käufer verpflichtet:
    a) dem Hersteller unverzüglich, spätestens innerhalb von 3 Tagen nach Erhalt der Sendung, alle während des Transports aufgetretenen Schäden am Gerät mitzuteilen, damit der Hersteller eine Reklamation beim Transportunternehmen einreichen und entsprechende Ansprüche geltend machen kann,
    b) dem Hersteller ein Reklamationsprotokoll zur Verfügung zu stellen, das zwischen dem Käufer und dem Transportunternehmen erstellt wurde.
17. Die in diesem Dokument enthaltenen Garantiebestimmungen sind die einzigen und ausschließlichen Garantiebestimmungen für die Produkte von HABYS Spółki z ograniczoną odpowiedzialnością.

I. ZASTOSOWANIE

Krzesła rehabilitacyjne są wykorzystywane w leczeniu lub łagodzeniu przebiegu chorób oraz urazów poprzez umożliwianie prowadzenia skutecznych i bezpiecznych zabiegów rehabilitacyjnych, terapeutycznych i masażu.

PL

II. BUDOWA KRZESEŁ

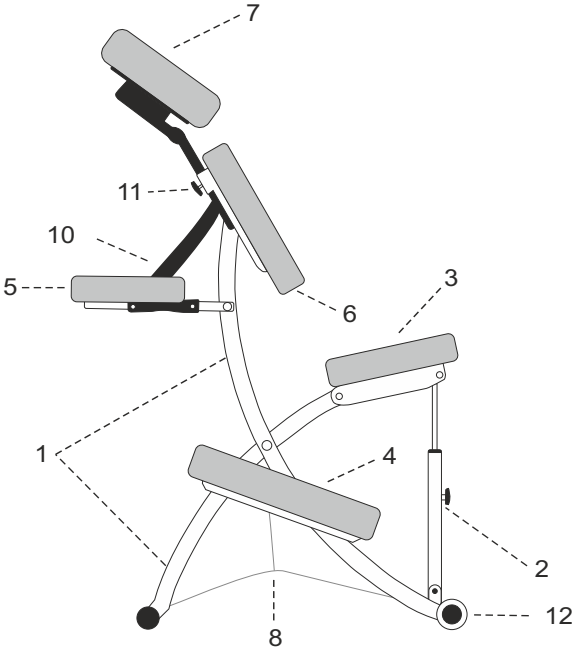

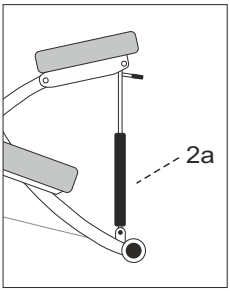

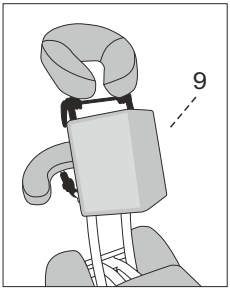

1. Stelaż krzesła.
2. Regulacja skokowa.
2a. Regulacja sprężyną gazową (opcja).
3. Siedzisko.
4. Podkolanniki.
5. Półka pod ramiona.
6. Poduszka piersiowa.
7. Podgłówek regulowany.
8. Linka zmiany wysokości.
9. Kształtka pod klatkę piersiową (opcja).
10. Regulacja położenia półki - pasek.
11. Gałki regulujące wysokość podgłówka.
12. Kółka transportowe.

III. OBSŁUGA

1. Rozkładanie, składanie i transportowanie krzesła.

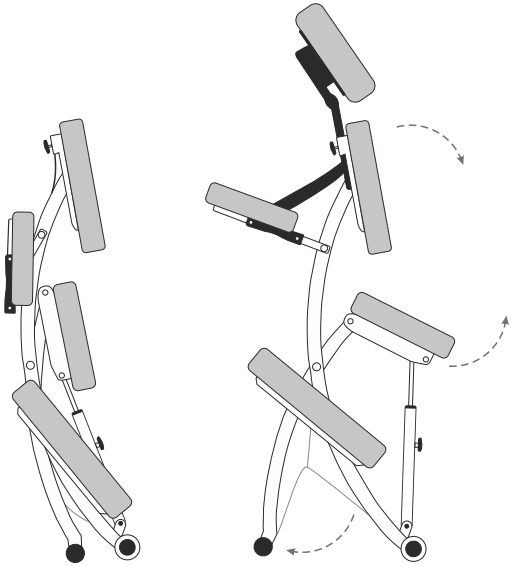

Trzymając jedną ręką stelaż za poduszką piersiową (6) a drugą za siedzisko (3) należy lekko pociągając otworzyć krzesło, rozsuwając podstawy stelaża na boki.

Składać analogicznie, zwracając uwagę, aby podstawy stelaża / nogi zetknęły się ze sobą. Nieprawidłowe złożenie krzesła uniemożliwi włożenie go do pokrowca.

Krzesło można transportować w przeznaczonym dla niego futerale lub dzięki zaczepieniu paska transportującego bezpośrednio w stelażu krzesła.

2. Regulacja wysokości krzesła i kąta nachylenia siedziska.

Wysokość regulujemy za pomocą regulatora wysokości znajdującego się na lince stalowej (8), a kąt nachylenia siedziska (3) za pomocą sprężyny gazowej (2a) lub regulacji skokowej (2).

3. Regulacja położenia półki pod ramiona (5).

Wcisnąć 2 przeciwległe przyciski pod półką i ustawić ją w żądanym położeniu. W celu jej wypoziomowania należy wydłużyć lub skrócić pas mocujący.

4. Regulacja położenia podgłówka (7).

Podgłówek regulowany (7) przymocowany jest do krzesła za pomocą dwóch gałek motylkowych. Aby przemieścić podgłówek należy odkręcić obydwie gałki, wysunąć podgłówek na żądaną wysokość, po czym powtórnie zakręcić gałki.

5. Kształtka pod klatkę piersiową (9) (wyposażenie dodatkowe).

Zalecana w masażu kobiet ciężarnych lub z dużym biustem.
Montaż polega na odczepieniu poduszki piersiowej (6) i zastąpieniu jej klinem piersiowym mocowanym na rzepach.

IV. UŁOŻENIE PACJENTA

Pacjent siada na siedzisko (3), kolana układa na podkolannikach (4), pochyla się do przodu, ręce opiera na półce pod ramiona (5) a twarz umieszcza w poduszce podgłówka (7).

V. CZYSZCZENIE I DEZYNFEKCJA

Elementy chromowane i lakierowane. Do czyszczenia takich elementów zalecane są produkty nie zawierające środków ściernych. Dezynfekować w razie potrzeby i sporadycznie.

VI. UWAGI EKSPLOATACYJNE

1. Przed zabiegiem należy sprawdzić prawidłowość rozstawienia stelaża oraz stan techniczny i naciąg linki.
2. Krzesło przeznaczone jest do zabiegów tylko dla jednej osoby jednocześnie.
3. Nie dopuszcza się przenoszenia krzesła wraz z pacjentem.
4. Zabrania się gwałtownego siadania na krzesło (wskakiwania).
5. Nie należy regulować wysokości sprężyny gazowej przy pełnym obciążeniu.
6. Podczas korzystania z krzesła, stelaż półki pod ramiona (5) nie może opierać się o stelaż krzesła.
7. Poduszka lub klin pod klatkę piersiową nie powinny być stosowana jako uchwyt.
8. Krzesło użytkować zgodnie z instrukcją obsługi.
9. Zapoznać się z warunkami gwarancji i ich przestrzegać.
8. Brak przeciwwskazań do użycia wyrobu tylko i wyłącznie po spełnieniu powyższych zaleceń.
9. Każdy poważny incydent związany z wyrobem należy zgłosić do producenta i Urzędu Rejestracji Produktów Leczniczych, Wyrobów Medycznych i Produktów Biobójczych.

VII. DANE TECHNICZNE

Szerokość (u podstawy)	50 cm
Głębokość (u podstawy)	63 - 78 cm
Wysokość regulowana (z podgłówkiem)	110 - 137 cm
Wysokość od podłoża do siedziska	55 - 61
Waga bez wyposażenia	9 kg
Dopuszczalne obciążenie	150 kg

VIII. LEGENDA DO PIKTOGRAMÓW

Uwaga

W czasie przechowywania chronić przed wilgocią i przemoczeniem

Nazwa i adres producenta

= 150Kg

Maksymalne obciążenie

Znak CE – zgodność wyrobu z wymaganiami Rozporządzenia o wyrobach medycznych 2017/745/EU

Zapoznaj się z instrukcją użycia

MD

Wyrób medyczny

Data produkcji

IX. WARUNKI GWARANCJI

1. Dla potrzeb niniejszego dokumentu:
   a) „Producent" oznacza HABYS Spółką z ograniczoną odpowiedzialnością z siedzibą w Jaśle, ul. Produkcyjna 16, 38-200 Jasło, wpisaną do rejestru przedsiębiorców prowadzonego przez Sąd Rejonowy w Rzeszowie XII Wydział Gospodarczy Krajowego Rejestru Sądowego, z przypisanym numerem KRS: 0000513317, z kapitałem zakładowym w wysokości 10.750.000 złotych (słownie: dziesięć milionów siedemset pięćdziesiąt tysięcy złotych), kapitał został opłaconym w całości, NIP: 6852208438, REGON: 180186290.
   b) „Nabywca" oznacza ostatecznego Nabywcę sprzętu wytworzonego przez Producenta, w tym zarówno konsumenta jak i przedsiębiorcę.
   c) „Dystrybutor" oznacza podmiot, który na podstawie umowy z Producentem dokonuje sprzedaży Sprzętu na oznaczonym terenie.
   d) „Autoryzowany Serwis" oznacza wyłącznie serwis prowadzony przez Producenta lub wskazany przez Producenta serwis prowadzony przez jego Dystrybutora,
   e) „Sprzęt" oznacza rzecz ruchomą, wytworzoną przez Producenta, będącą przedmiotem umowy sprzedaży, a której dotyczy przedmiotowa gwarancja.
2. **Producent zapewnia dobrą jakość i sprawne działanie sprzętu, na który wydana została przedmiotowa karta gwarancyjna, w okresie 2 lata.**
3. Naprawa gwarancyjna nie obejmuje czynności przewidzianych w instrukcji obsługi, do wykonania których Nabywca jest zobowiązany we własnym zakresie (montaż Sprzętu, konserwacja Sprzętu, itp.).
4. Odpowiedzialność z tytułu gwarancji obejmuje tylko wady powstałe z przyczyn tkwiących w Sprzęcie. Gwarancja w szczególności nie obejmuje uszkodzeń powstałych w wyniku niewłaściwego lub niezgodnego z instrukcją użytkowania, przechowywania, konserwacji lub transportu Sprzętu, a także różnic kolorystycznych między częściami narażonymi i nienarażonymi na działanie promieniowania słonecznego, wpływu środków chemicznych lub ściernych, zanieczyszczeń atmosferycznych lub przypadkowych przekłuć i przetarć, obecności plam lub pierścieni po tłustych lub barwiących substancjach (tłuszczach, kremach, balsamach lub olejach), trwałego zabarwienia środkami barwiącymi takimi jak tusze, permanentne markery czy inne nietrwałe barwniki stosowane w produkcji odzieży (np. barwników używanych do wytworzenia odzieży typu niebieski jeans).
5. Gwarancja nie obejmuje uszkodzeń mechanicznych Sprzętu.
6. Nabywca traci uprawnienia wynikające z gwarancji w przypadku:
   a) stwierdzenia przez Producenta, że w okresie gwarancyjnym Sprzęt był naprawiany poza Autoryzowanym Serwisem,
   b) dokonania w Sprzęcie jakichkolwiek modyfikacji konstrukcyjnych bez uprzedniej, pisemnej zgody Producenta,
   c) używania Sprzętu niezgodnie z jego przeznaczeniem,
   d) używania Sprzętu po ujawnieniu się w nim wady konstrukcyjnej.
7. Niezależnie od utraty uprawnień gwarancyjnych, opisanych powyżej, w punkcie 6, Producent nie ponosi również odpowiedzialności za żadne szkody w mieniu lub wyrządzone osobom trzecim, jakie może spowodować używanie Sprzętu objętego gwarancją.
8. Gwarancja nie wyłącza, ani też nie ogranicza uprawnień wynikających z tytułu rękojmi za wady. Wykonanie uprawnień z gwarancji nie wpływa na odpowiedzialność sprzedawcy z tytułu rękojmi. W razie wykonywania przez Nabywcę uprawnień z gwarancji, bieg terminu do wykonania uprawnień z tytułu rękojmi ulega zawieszeniu z dniem zawiadomienia Producenta o wadzie. Termin ten biegnie dalej od dnia odmowy przez Producenta wykonania obowiązków wynikających z gwarancji albo bezskutecznego upływu czasu na ich wykonanie.
9. Zasięg ochrony gwarancyjnej, ograniczony jest do terytorium państwa, w którym nastąpiła sprzedaż Sprzętu.
10. Producent wykona swoje obowiązki wynikające z gwarancji (usunięcia wad lub uszkodzeń konstrukcji Sprzętu powstałych z przyczyn tkwiących w Sprzęcie, a ujawnionych w okresie gwarancji) bezpłatnie w terminie 14 dni od daty dostarczenia Sprzętu do Producenta lub Autoryzowanego Serwisu. Jeżeli naprawa Sprzętu nie może być wykonana we wskazanym powyżej terminie, Producent poinformuje Nabywcę o powyższym, a także wskaże przyczyny opóźnienia i przewidywany termin realizacji uznanego żądania gwarancyjnego.
11. Skorzystanie z uprawnień gwarancyjnych wymaga łącznego (kumulatywnego) spełnienia czterech warunków:
    a) przedstawienia faktury VAT, paragonu lub innego dowodu zakupu sprzętu przez Nabywcę, a nadto dokumentacji fotograficznej wadliwego Sprzętu wraz z krótkim opisem powodów zgłoszenia roszczenia gwarancyjnego,
    b) zgłoszenia wady w terminie 14 (czternastu) dni od jej wykrycia,
    c) dostarczenia sprzętu w oryginalnym opakowaniu na koszt Producenta, na jego adres wskazany powyżej w karcie gwarancyjnej lub na adres Autoryzowanego Serwisu,
    d) oznaczenia miejsca dostarczenia przez Producenta sprzętu po dokonaniu jego naprawy (z ograniczeniem do państwa, w którym dokonany był zakup Sprzętu).
12. Okres gwarancji ulega przedłużeniu o czas trwania naprawy, liczony od dnia dostarczenia Sprzętu do Producenta lub Autoryzowanego Serwisu, do dnia w którym Sprzęt został zwrócony Nabywcy.
13. Do obowiązków Producenta lub Autoryzowanego Serwisu należy określenie zakresu i sposobu naprawy Sprzętu.
14. Gwarancja ograniczona jest do naprawy Sprzętu. Producent zastrzega sobie prawo wymiany Sprzętu na wolny od wad, w przypadku gdyby naprawa przekraczała cenę Sprzętu wskazaną w dowodzie jego zakupu. Nabywcy, w ramach gwarancji, nie przysługuje żądanie wymianu Sprzętu na nowy. Gwarancja w szczególności nie obejmuje odpowiedzialności za straty lub szkody powstałe u Nabywcy w związku z pozbawieniem go możliwości korzystania ze Sprzętu.
15. Producent nie bierze odpowiedzialności za uszkodzenia Sprzętu powstałe w trakcie wykonywania usługi transportowej przez przedsiębiorcę przewozowego do chwili jego odbioru przez Producenta od przedsiębiorcy przewozowego.
16. Jeżeli przesyłka Sprzętu była zlecana przez Producenta, obowiązkiem Nabywcy jest sprawdzenie stanu technicznego Sprzętu przy jego odbiorze. Jeżeli Nabywca stwierdzi, że przesyłka lub znajdujący się w niej Sprzęt uległ uszkodzeniu, Nabywca powinien:
    a) niezwłocznie, nie później niż w ciągu 3 dni od daty odbioru przesyłki, zawiadomić Producenta o wszelkich uszkodzeniach Sprzętu, które powstały w trakcie transportu, w celu umożliwienia Producentowi zgłoszenia reklamacji przedsiębiorcy transportowemu i dochodzenia związanych z tym roszczeń,
    b) dostarczyć Producentowi protokół reklamacyjny spisany pomiędzy Nabywcą i przedsiębiorcą transportowym.
17. Regulacje dotyczące gwarancji zawarte w niniejszym dokumencie są jedynymi i wyłącznymi zasadami gwarancji na produkty HABYS Spółki z ograniczoną odpowiedzialnością.

Other language versions available here:
Andere Sprachversionen verfügbar unter:
Inne wersje językowe dostępne pod adresem:

www.habys.com/warrantymanuals

HABYS Sp. z o.o.
ul. Produkcyjna 16, 38-200 Jasło, PL

www.habys.com